MARSHALL

ДЕТАЛИ КРЕПЛЕНИЯ ГРУЗА

2020

Оглавление

О бренде 3

Стяжные ремни 5

Автовозные ремни 9

Ремни для тента 10

Распорные штанги 12

Блокировочные планки 12

Защитные уголки 13

Для поиска необходимой информации используйте сочетание клавиш:

Ctrl + F

Номера оригинальных запасных частей приведены только для внутреннего пользования. Они не указывают на происхождение товара и не могут использоваться при общении с владельцами транспортных средств. Установку производить в соответствии с технической документацией автомобиля в специализированных мастерских. Выполнение данного пункта обязательно. После опубликования настоящего каталога предыдущие выпуски каталога становятся недействительными. Частичная или полная перепечатка допускается только с предварительного письменного согласия правообладателя.

О бренде

MARSHALL

MARSHALL – европейский бренд запчастей для грузового и легкового транспорта нидерландской компании Marshall Autoparts B.V. Netherlands.

- Собственный центр разработки и контроля качества;
- Автоматизированные производственные линии с европейским и японским оборудованием;
- Лучшие поставщики комплектующих;
- 8-уровневый контроль качества.

№1
ПО ПРОДАЖАМ ГРУЗОВЫХ ЗАПЧАСТЕЙ В РОССИИ

НА КАЖДОМ 5-М ГРУЗОВИКЕ

0,07%
РЕКЛАМАЦИЙ ЗА 15 ЛЕТ

1000
СЕРТИФИЦИРОВАННЫХ СТО MARSHALL

40 000
ПОЗИЦИЙ В АССОРТИМЕНТЕ

ВЫДЕРЖИМ ЛЮБУЮ НАГРУЗКУ

MARSHALL

Блокировочная планка

Распорная штанга

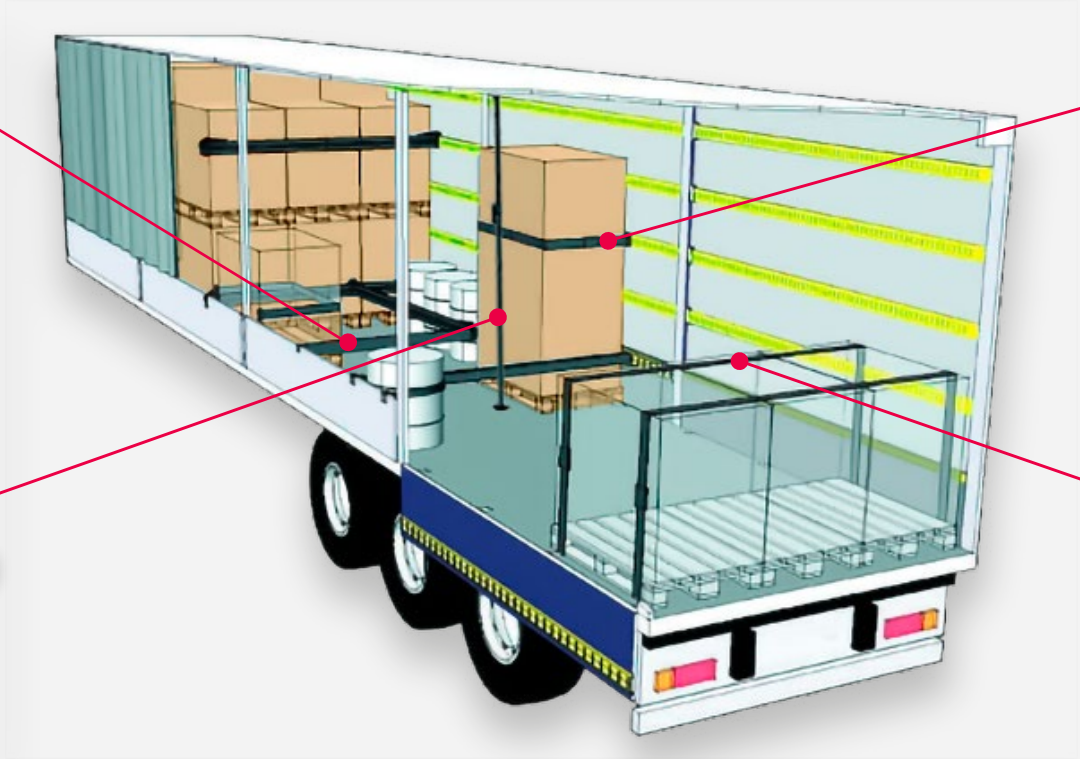

Стяжной ремень с замком для рейки

Стяжной ремень

СРЕДСТВА КРЕПЛЕНИЯ ГРУЗА MARSHALL

ПРАВИЛЬНО СКРОЕН И КРЕПКО СШИТ

ТИПОВАЯ КОНСТРУКЦИЯ СТЯЖНОГО РЕМНЯ

Честные параметры на этикетках

2,5 тонны
рабочая нагрузка

5 тонн
на разрыв

320 или 550 daN
сила натяжения

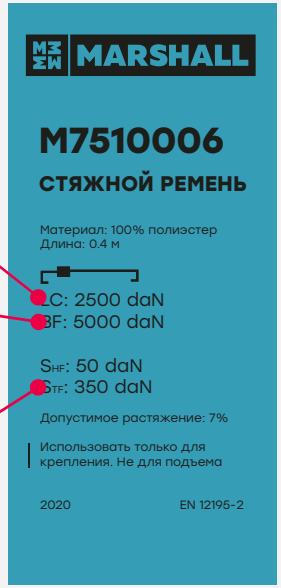

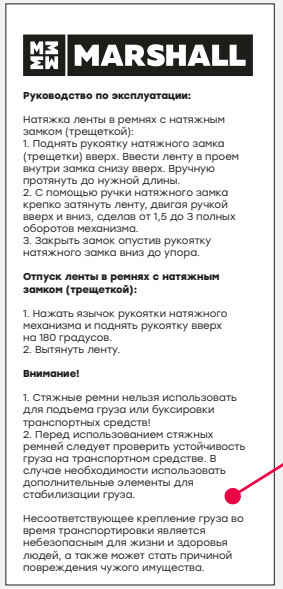

MARSHALL

Руководство по эксплуатации:

Натяжка ленты в ремнях с натяжным замком (трещеткой):
1. Поднять рукоятку натяжного замка (трещетки) вверх. Ввести ленту в проем внутри замка снизу вверх. Вручную протянуть до нужной длины.
2. С помощью ручки натяжного замка крепко затянуть ленту, двигая ручкой вверх и вниз, сделав от 1,5 до 3 полных оборотов механизма.
3. Закрыть замок опустив рукоятку натяжного замка вниз до упора.

Отпуск ленты в ремнях с натяжным замком (трещеткой):

1. Нажать язычок рукоятки натяжного механизма и поднять рукоятку вверх на 180 градусов.
2. Вытянуть ленту.

Внимание!

1. Стяжные ремни нельзя использовать для подъема груза или буксировки транспортных средств!
2. Перед использованием стяжных ремней следует проверить устойчивость груза на транспортном средстве. В случае необходимости использовать дополнительные элементы для стабилизации груза.

Несоответствующее крепление груза во время транспортировки является небезопасным для жизни и здоровья людей, а также может стать причиной повреждения чужого имущества.

Инструкция по использованию, вшита вместе с ярлыком

Надежные крюки и удобный натяжитель
из оцинкованной стали

Прочная лента из 100% непереработанного полиэстера

- не впитывает влагу
- не растягивается

СТЯЖНЫЕ РЕМНИ

	8 метров Компактный и прочный	10 метров Классика	12 метров Когда важен размер

Классический

	M7510006	M7510007	M7510008
Длина	8 метров	10 метров	12 метров
Рабочая нагрузка	2 500 daN	2 500 daN	2 500 daN
Предельная нагрузка	5 000 daN	5 000 daN	5 000 daN
Натяжитель	стандартный, STF = 320 daN	стандартный, STF = 320 daN	стандартный, STF = 320 daN
Крюк	двойной крюк	двойной крюк	двойной крюк

С мощным натяжителем

	M7510010	M7510011	M7510012
Длина	8 метров	10 метров	12 метров
Рабочая нагрузка	2 500 daN	2 500 daN	2 500 daN
Предельная нагрузка	5 000 daN	5 000 daN	5 000 daN
Натяжитель	усиленный, STF = 550 daN	усиленный, STF = 550 daN	усиленный, STF = 550 daN
Крюк	двойной крюк	двойной крюк	двойной крюк

Для особого случая

	Пошив на заказ	M7510023	Пошив на заказ
Длина	8 метров	10 метров	12 метров
Рабочая нагрузка	2 500 daN	2 500 daN	2 500 daN
Предельная нагрузка	5 000 daN	5 000 daN	5 000 daN
Натяжитель	стандартный, STF = 300 daN	стандартный, STF = 320 daN	стандартный, STF = 300 daN
Крюк	для прицепов KRONE	для прицепов KRONE	для прицепов KRONE

Для бережливых

	M7510087	M7510088	M7510089
Длина	7,6 метров	9,6 метра	11,6 метра
Рабочая нагрузка	2 500 daN	2 500 daN	2 500 daN
Предельная нагрузка	5 000 daN	5 000 daN	5 000 daN
Натяжитель	нет	нет	нет
Крюк	двойной крюк	двойной крюк	двойной крюк

ВАШ ГРУЗ В НАДЕЖНЫХ КРЮКАХ

MARSHALL

В ремнях MARSHALL прочные крюки из оцинкованной стали с защитой от коррозии

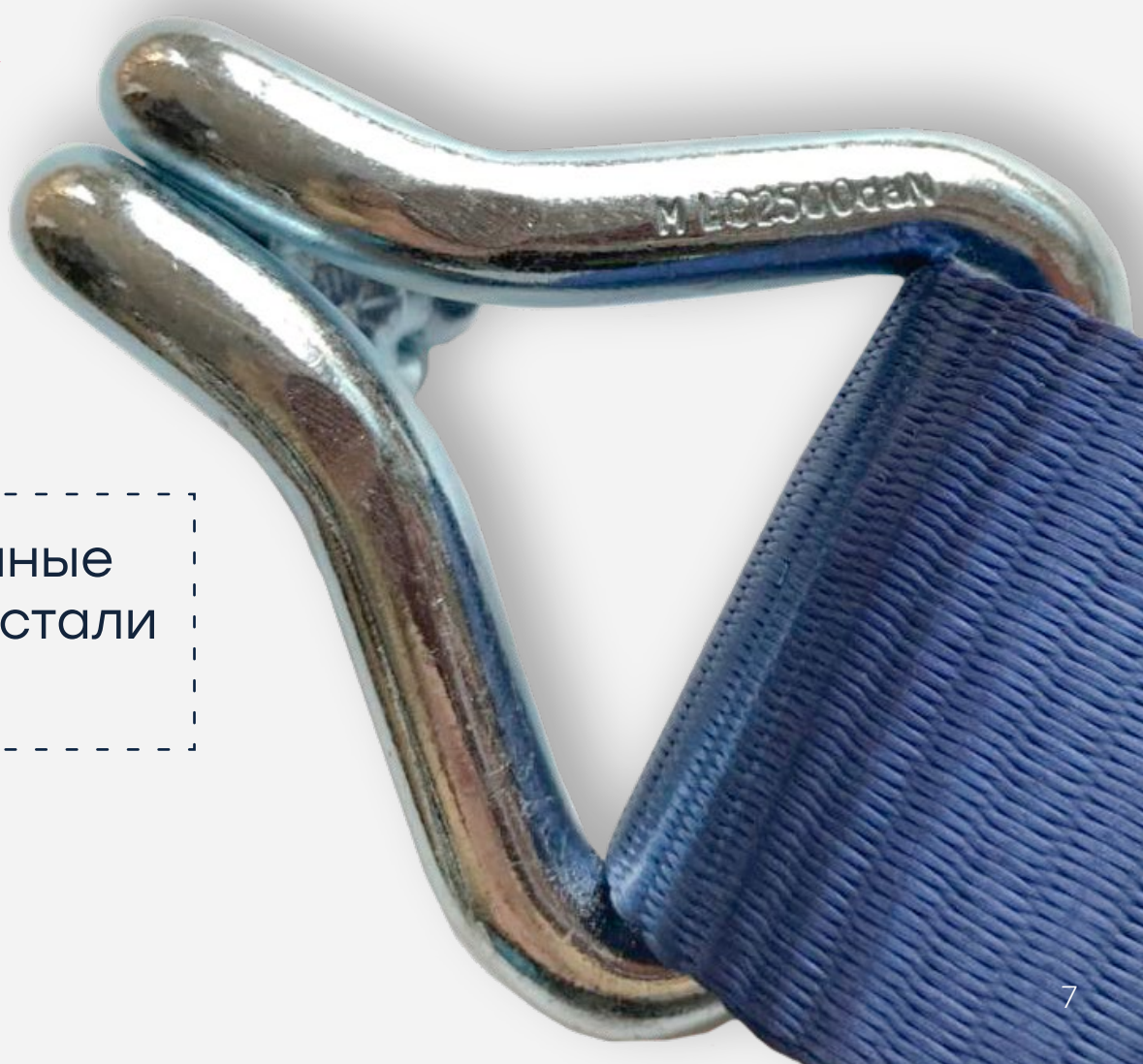

СТЯЖНЫЕ РЕМНИ

С замком для рейки

M7510114

Длина	3,5 метра
Рабочая нагрузка	1 500 daN
Предельная нагрузка	3 000 daN
Натяжитель	стандартный
Крюк	замок для такелажной рейки

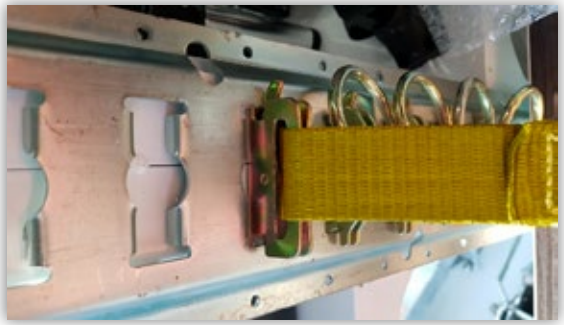

Багажный

M7510077

Длина	5 метров, цельный
Рабочая нагрузка	800 daN
Предельная нагрузка	1 600 daN
Натяжитель	стандартный
Крюк	нет

АВТОВОЗНЫЕ РЕМНИ

M7510130

Длина	3 метра
Рабочая нагрузка	3 000 daN
Натяжитель	стандартный, STF = 300 daN
Крюк	двойной крюк
Фиксатор	пластиковые "косточки", 3 шт.

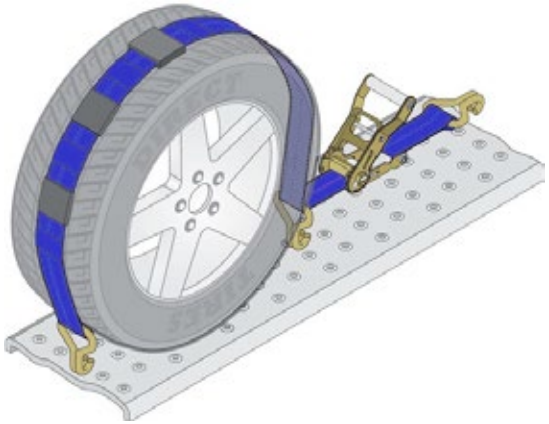

M7510131

Длина	2,8 метра
Рабочая нагрузка	3 000 daN
Натяжитель	с поворотным крюком
Крюк	поворотный крюк, 2 шт.
Фиксатор	рукав-контроллер (резиново-текстильный)

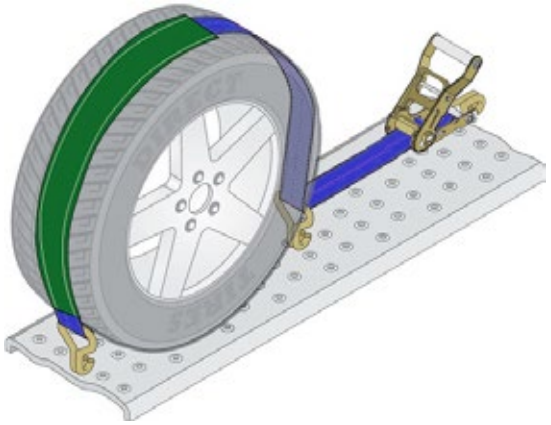

РЕМНИ ДЛЯ ТЕНТА

С замком M7510117

Длина	0,85 метра
Ширина	50 мм
Крепление	скоба

Без замка M7510118

Длина	0,85 метра
Ширина	50 мм
Крепление	скоба

МОЖЕТЕ НА НАС ОПЕРЕТЬСЯ

MARSHALL

ОПТИМАЛЬНОЕ РЕШЕНИЕ
для фургонов, прицепов или контейнеров, которые не оборудованы проушинами или рейками для стяжных ремней

РАСПОРНЫЕ ШТАНГИ

Компакт M7560025

MIN рабочая длина	2100 мм
MAX рабочая длина	2470 мм

Стандарт M7560026

MIN рабочая длина	2350 мм
MAX рабочая длина	2720 мм

XXL M7560028

MIN рабочая длина	2650 мм
MAX рабочая длина	3020 мм

БЛОКИРОВОЧНЫЕ ПЛАНКИ

Стандарт M7560034

MIN рабочая длина	2400 мм
MAX рабочая длина	2700 мм

ЗАЩИТНЫЕ УГОЛКИ

Стандартный M7580001

Материал	пластик
Для ремней с шириной ленты	до 50 мм

Усиленный M7580003

Материал	пластик
Для ремней с шириной ленты	до 50 мм

ИНДИВИДУАЛЬНЫЕ ЗАКАЗЫ

НЕ НАШЛИ, ЧТО ИСКАЛИ?

MARSHALL изготовит для Вашего бизнеса средства крепления груза по индивидуальным параметрам:

- длина,
- ширина,
- наличие и вид крепежных элементов и т.д.

КАЧЕСТВО ВСЕГДА СООТВЕТСТВУЕТ СТАНДАРТАМ!

Хотите заказать индивидуальный пошив?
Обратитесь к эксклюзивному дистрибьютору MARSHALL в России.

КОРОНА АВТО

ЭКСКЛЮЗИВНЫЙ ДИСТРИБЬЮТОР В РОССИИ

КОРОНА АВТО, 198095, Россия,
г. Санкт-Петербург, ул. Маршала Говорова, 49,
бизнес-центр «Балтийский Порт»

8 800 100 36 16

Склады по всей России